Owner's Manual | Manuel de l'utilisateur | Manual de instrucciones | Bedienungsanleitung
Gebruiksaanwijzing | Användarmanual | Brugermanual | Εγχειρίδιο Οδηγιών για τον Χρήστη
Kullanıcı El Kitabı | Instrukcja obsługi | Manual do utilizador | دليل المالك

# OMBRA*

| | | |
|---|---|---|
| Table of Contents | 1 | EN |
| Table des mati res | 10 | FR |
| ndice | 20 | ES |
| Inhaltsverzeichnis | 30 | DE |
| Inhoudsopgave | 40 | NL |
| Inneh llsf rteckning | 50 | SV |
| Indholdsfortegnelse | 59 | DA |
| **Πίνακας περιεχομένων** | 68 | EL |
| **İçindekiler** | 78 | TR |
| **Spis treści** | 87 | PL |
| ndice | 97 | PT |
| جدول المحتويات | 107 | AR |


Trudell Medical International*

OMBRA

TABLE OF CONTENTS


Package Contents . . . . . 2

Indications for Use . . . . . 5

Important Safety Information . . . . . 5

Electrical Safety . . . . . 5

Before ou Begin . . . . . 6

Cleaning and Maintenance . . . . . 8

- Air Filter . . . . . 8
- Nebulizer . . . . . 8
- E Twist Tubing . . . . . 8
- Compressor . . . . . 8

Storage . . . . . 8

Disposal . . . . . 9

Technical Specifications . . . . . 9


Consult instructions for use

Type BF Applied Part mouthpiece

## PACKAGE CONTENTS

This package contains the following items:

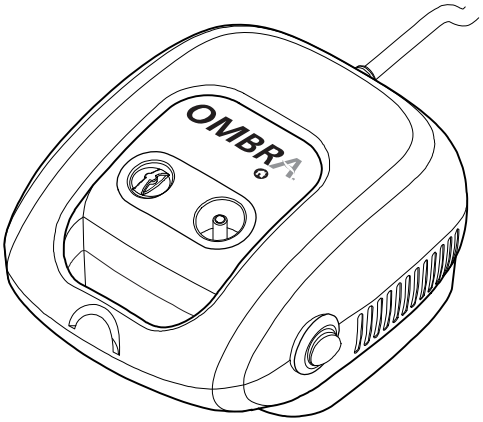


❏ Ombra* Table Top Compressor

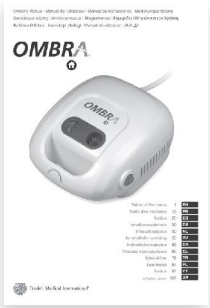


❏ Ombra* Table Top Compressor Owner's Manual this guide

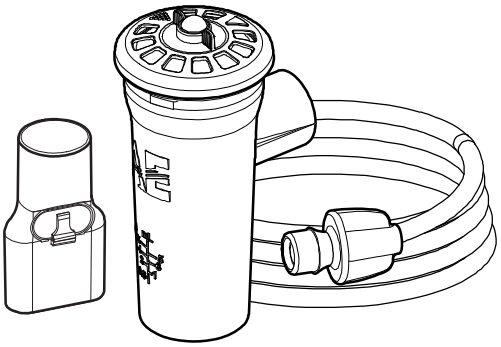

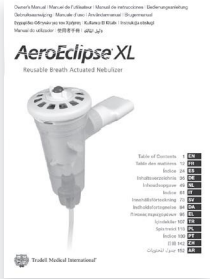


❏ Reusable AEROECLIPSE* L Breath Actuated Nebulizer package includes an owner's manual, one nebulizer with mouthpiece and one E Twist Tube

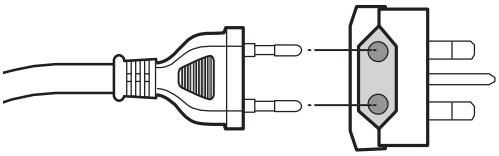

❏ Type G Electrical Adapter

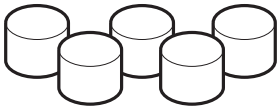

❏ Five replacement Air Filters

FIGURE 1

Top View

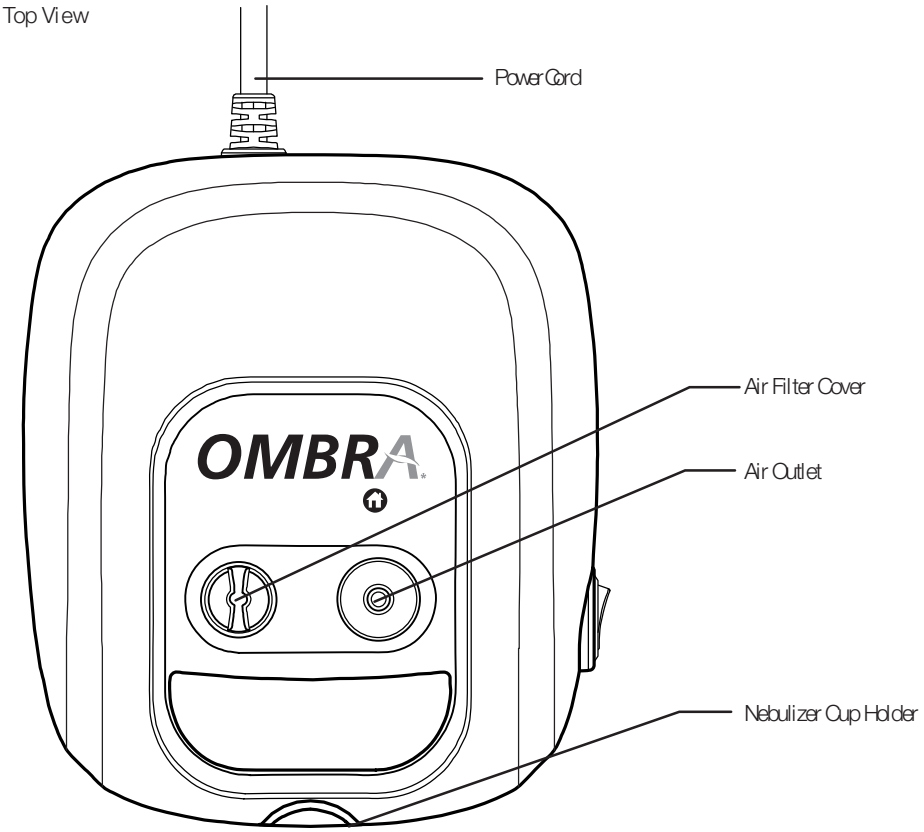


Side View

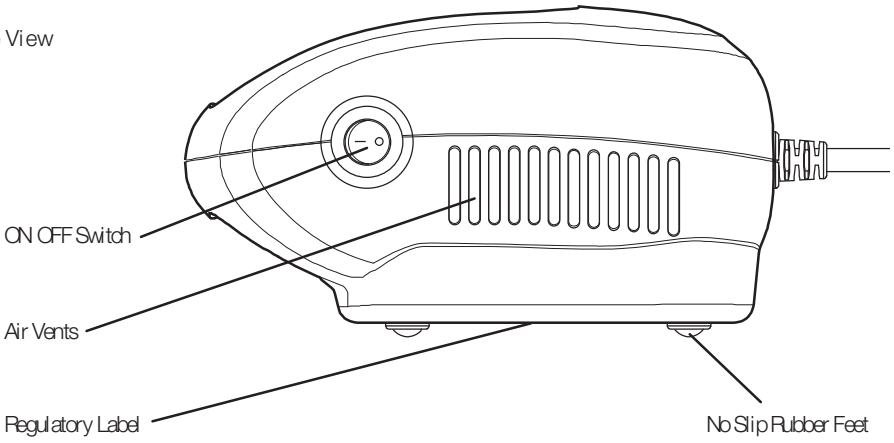

FIGURE 2

Green Feedback Button

Mode Selector

Nebulizer Top

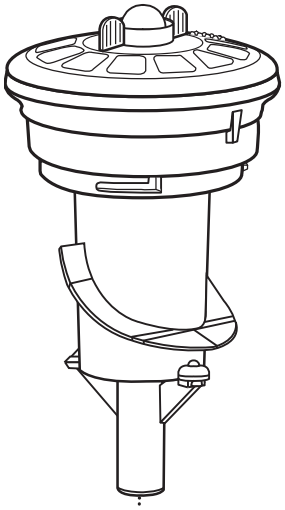

White Cylinder

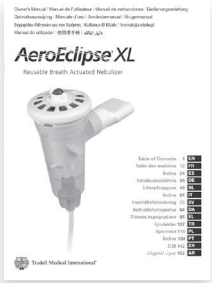


Owner's Manual

Mouthpiece

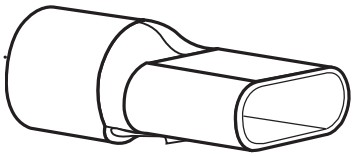

Nebulizer Cup

mL Markings

Stem

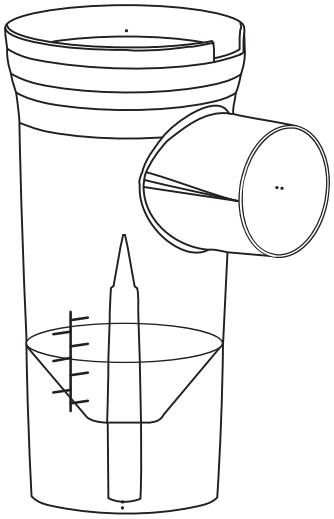

One-Way Exhalation Valve

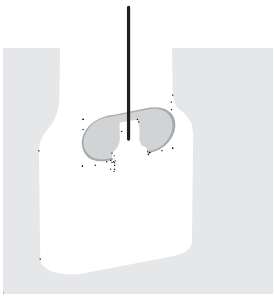

E Twist Tubing

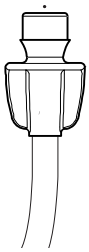

## INDICATIONS FOR USE

The Ombra* Table Top Compressor is designed to deliver compressed air to a jet or pneumatic nebulizer. This compressor may be used with adult, child or paediatric patients. The Ombra* Table Top Compressor is a medical device, and should only be used as directed by your healthcare professional. The intended environments for use include the home, hospitals and clinics.

The compressor has been designed for use with the reusable AEROECLIPSE* L Breath Actuated Nebulizer BAN . For use with other nebulizers, please ensure you refer to the Technical Specification Table to ensure compatibility. If you are unsure if your nebulizer is compatible with the Ombra* Table Top Compressor, please consult with your healthcare professional before use as it could affect the effectiveness of your treatment.

Be sure to read all of the instructions before using your new Ombra* Table Top Compressor. These instructions should be stored in a safe place for future reference as this booklet contains important information about the proper functioning of your compressor. Failure to observe these instructions may result in injury and or damage to the compressor.

## IMPORTANT SAFET INFORMATION

The following statements will be used to draw attention to potential use errors that could cause harm.

ⓘ NOTE - Indicates information to which the user should pay special attention.

⚠ CAUTION - Information for preventing damage to the product or causing personal injury.

⚠ WARNING - Important safety information for hazards that could cause serious injury.

⚠ DANGER - Urgent safety information for hazards that will cause serious injury or death.

## ELECTRICAL SAFET

As with any electrical device, extra precautions should be taken to prevent injury or death. Special attention should be paid when using electrical appliances around young children. Always unplug the compressor when not in use.

⚠ DANGER: To reduce the risk of serious injury or death from electrocution:

- Do not use or store this device where it can fall or be pulled into water or other liquid, such as a bathtub or sink. Do not use while bathing.
- If the compressor falls into water or other liquid, do not reach for it. Unplug the compressor immediately.
- If the power cord appears damaged or frayed, the compressor should not be used and should be unplugged immediately.

⚠ WARNING: To prevent serious injury, fire or burns and to reduce the risk of damage to the product:

1. Ensure you are using the correct compressor for the voltage and current available. This information will be printed on the label on the bottom of your compressor.

   230 Volt Compressor

   This compressor is equipped with two different types of plugs – one for Standard European electrical outlets and one for Standard UK electrical outlets.
2. The Ombra* Table Top Compressor should be unplugged when not in use. Do not plug the compressor into an electrical outlet that makes it hard to disconnect from the power source or where the outlet is hard to access.
3. Never operate the compressor if:
   a. It appears to have damage to the power cord, power cord connection or plug
   b. It has been dropped or damaged
   c. It has been exposed or dropped into water or other liquids;
   d. It does not appear to be operating properly.

   If any of these occur, return the compressor to your Ombra* Authorized Distributor for replacement.
4. Keep any electrical cords away from sources of heat and avoid overloading electrical outlets.
5. Never use the compressor when sleeping or drowsy.
6. Do not operate or store the compressor where the AIR VENTS may be obstructed as this may cause the compressor to overheat. The Ombra* Table Top Compressor has a safety feature that will automatically shut off the compressor if it overheats. If this occurs, wait 30 minutes before turning the compressor back on.
7. The compressor surfaces may become hot during prolonged treatments. Allow surfaces to cool before handling to avoid contact burns.
8. Compressor should be used on a clean, flat surface. Do not use or store the compressor in areas where there is excessive dust or particulate matter in the air. Compressor should only be used indoors.
9. This compressor should not be used near where oxygen is being administered or in the presence of any flammable material and or gas.

10. Never drop or insert any object into any openings.
11. Ensure the compressor is unplugged prior to cleaning.
12. The Ombra* Table Top Compressor could cause interference with some types of electronic equipment. To reduce the risk of interference, move it further away from the electrical equipment.
13. Use this compressor only for its intended use as described in this guide. Do not open or disassemble the Ombra* Table Top Compressor. Refer all servicing to your Ombra* Authorized Distributor.
14. Do not use attachments not recommended by the manufacturer.

⚠ WARNING: Close supervision is necessary when this product is used by or near infants, children or anyone requiring assistance to use the device. It contains parts that may present a choking or strangulation hazard. DO NOT LEAVE CHILDREN UNATTENDED DURING TREATMENTS.

## BEFORE OU BEGIN

For compressor part descriptions see Figure 1.

Ensure you have thoroughly read and understood all of the instructions for use for your Ombra* Table Top Compressor before you begin your treatment. Keep your OWNER'S MANUAL in a safe place for future reference. To download an electronic copy of this OWNER'S MANUAL, visit www.aeroeclipse.com

1. Place the compressor on a clean, flat surface or table top. Ensure there is nothing blocking the AIR VENTS on either side of the compressor. Verify that the ON OFF SWITCH is in the Off' position.

FIGURE 3

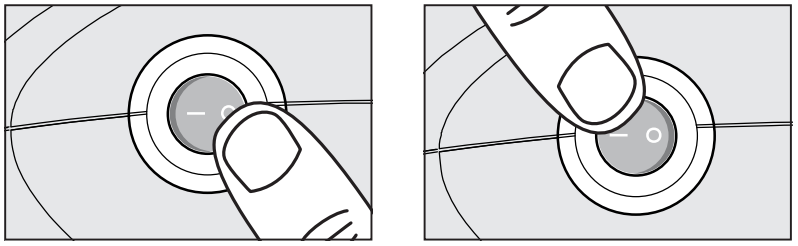

OFF ON

2. Read and understand the instructions included with your reusable AEROECLIPSE* L Breath Actuated Nebulizer BAN .
3. Assemble the nebulizer and ensure you have installed the mouthpiece with the E HALATION VALVE pointing down. Fig. 2 If you are using your reusable AEROECLIPSE* L BAN with a ComfortSeal * Mask Fig. 4 , remove the mouthpiece and insert the elbow adapter directly into the nebulizer cup as shown in Figure 5.

FIGURE 4

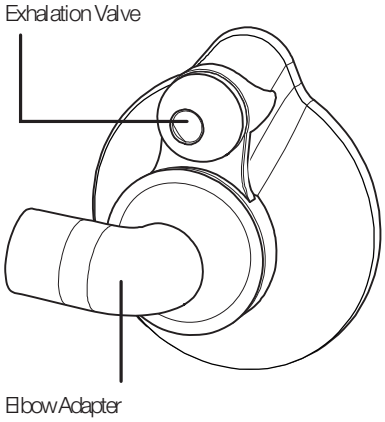


FIGURE 5

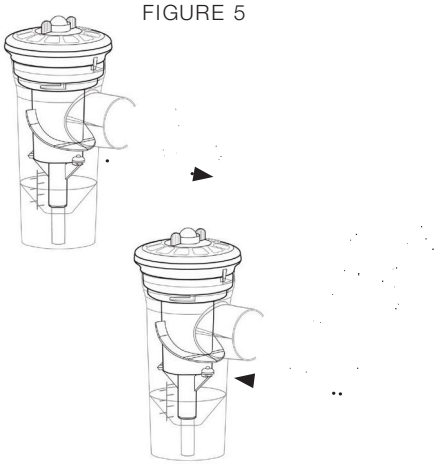

4. Unscrew and remove the NEBULIZER TOP. Carefully place prescribed medication into NEBULIZER CUP. Reattach the NEBULIZER TOP, making sure to line up the WHITE CYLINDER with the STEM of the NEBULIZER CUP and gently hand tighten until a stop is detected. Correct assembly is shown in Figure 6. Ensure nebulizer is kept in an upright position so medication does not spill.

FIGURE 6

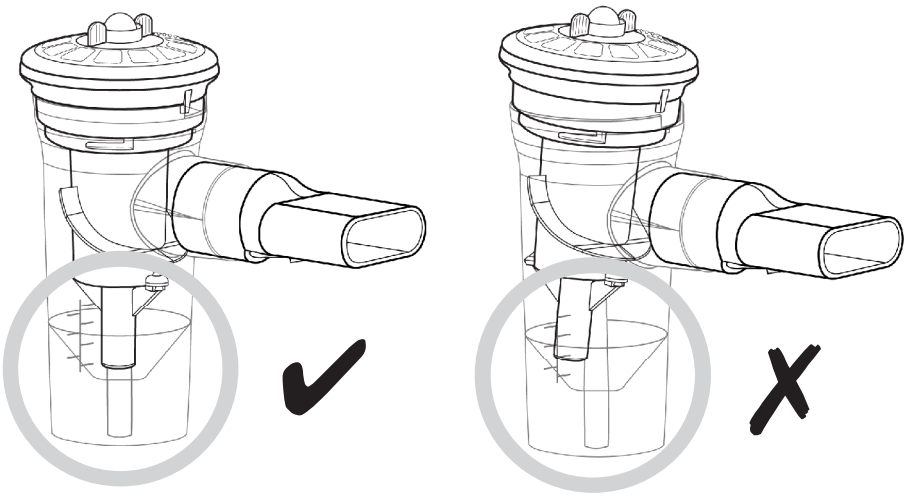

5. Connect one end of the E-Twist TUBING to the fitting on the bottom of the nebulizer and the other end to the AIR OUTLET on the compressor. Ensure both ends are securely engaged. The nebulizer may then be placed in the CUP HOLDER on the compressor until you are ready to start your treatment as shown in Figure 7.

FIGURE 7

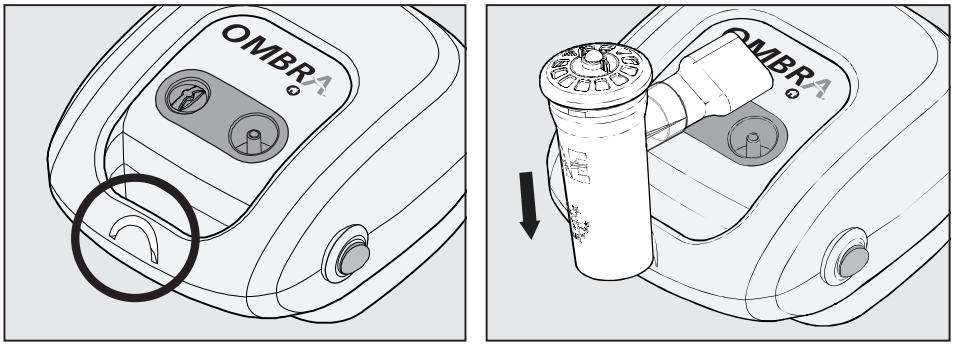


6. Plug the Ombra* Table Top Compressor into an electrical outlet.
7. In a relaxed, comfortably seated position, pick the nebulizer up out of the CUP HOLDER. Switch on the compressor and start your treatment.
8. When your treatment is complete or during a rest in your treatment, the nebulizer may be placed back in the CUP HOLDER and the compressor switched off.

ⓘ NOTE: The compressor should be unplugged when not in use.

## CLEANING AND MAINTENANCE

### AIR FILTER

our Ombra* Table Top Compressor is equipped with a special air filter that will slowly change colour with use. The original filter is bright white, but it will slowly turn grey with use. our air filter should be changed every 6 months, or more often as visual inspection indicates. The compressor should never be used without an air filter installed.

To change the filter Figure 8

1. Remove AIR FILTER COVER by holding the cover and turning counterclockwise approximately 90 degrees. Pull the cap and filter cover out.
2. Remove filter from the cover, and dispose of the old filter.
3. Insert a new filter into the cover, then place the AIR FILTER COVER back into the compressor and turn clockwise approximately 90 degrees to tighten.
4. Do not over tighten. There will be resistance when the AIR FILTER COVER is securely fastened.

FIGURE 8

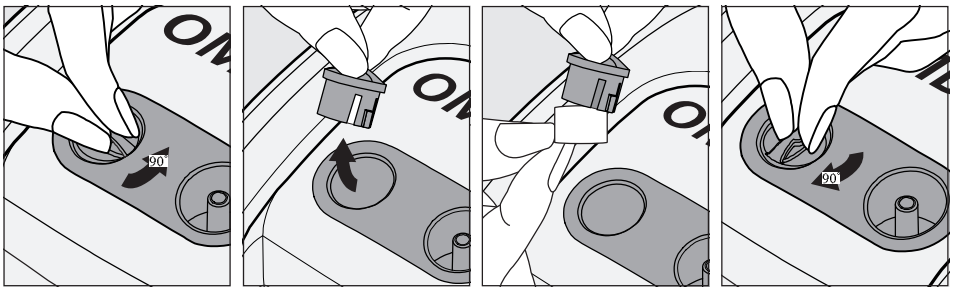


⚠ CAUTION: Do not wash or reuse the filter. Use only Ombra* Replacement Filters (Part Number: 105544-001). Do not attempt to substitute any other material to act as a filter as this will result in damage to the compressor and may void your warranty.

### NEBULI ER

Refer to the Owner's Manual included with your reusable AEROECLIPSE* L BAN for instructions on how to properly clean your nebulizer.

### E TWIST TUBING

Occasionally you may notice condensation on the inside of your oxygen tubing. This is normal. To remove the condensation, simply connect one end of the E Twist TUBING to the AIR OUTLET on the compressor and allow the compressor to run without the nebulizer attached. This will force air through the tubing, drying the inside. To clean the exterior, wipe with a damp cloth. Ensure the tubing is dry prior to storage.

### COMPRESSOR

Prior to cleaning the compressor, ensure the unit is unplugged from the electrical outlet. Use a damp cloth to wipe the exterior of the compressor housing. Never use liquid or spray cleaners directly on the compressor.

⚠ CAUTION: Liquids can cause damage to the electrical components inside your compressor and lead to malfunction. In the event any liquid enters the unit, please contact your Ombra* Authorized Distributor. Do not use the compressor until it has been inspected, even if it appears to be functioning properly.

## STORAGE

The Ombra* Table Top Compressor and reusable AEROECLIPSE* L BAN should always be stored together with all of the parts in a dry, dust-free environment.

⚠ DANGER: Do not attempt to disassemble the compressor housing as this presents an electric shock hazard. There are no parts inside the compressor housing that require maintenance or replacement. Should you require repair or service for your compressor, please contact your Ombra* Authorized Distributor

⚠ WARNING: No modification of this equipment is allowed.

## DISPOSAL

This product falls within the scope of Directive 2002/96/EC of the European Parliament and the European Council of January 27, 2003 on waste electrical and electronic equipment and is included in product category 8: Medical devices for the purposes thereof. Accordingly, this product must not be disposed of with domestic waste. The disposal regulations prevailing in the respective member countries must be observed e.g. disposal by local authorities or dealers .

## TECHNICAL SPECIFICATIONS

See label on bottom of compressor to verify your compressor voltage.

| 230 Volt Compressor | |
|---|---|
| Model Number | 105511 |
| Weight | 3.5 lbs 1.59 kg |
| Dimensions | 7 x 6.1 x 3.9 17.8 cm x 15.5 cm x 10 cm |
| Sound Level | 60 dB A |
| Electrical Re uirements | 230 Volt |
| Power cord length | 5 feet 1.52 metres |
| Power | MA 180VA |
| Fre uency | 50 Hz |
| Duty Cycle | 30 Minutes On 30 Minutes Off |
| Fuse Rating | 5A |
| Operating Temperature Range | +15 C to +40 C 59 F to 104 F |
| Operating Humidity | 15 to 95 non-condensing |
| Storage Transport Conditions | -20 C to +60 C -4 F to 140 F |
| Storage Transport Humidity | 15 to 95 non-condensing |
| Maximum Pressure | 3.0 Bar 43.5 psi |
| Free Flow Air Rate | 10.0 L min |
| Supplied Reusable Nebulizer Operating Pressure | 1.5 Bar 22 psi |
| Supplied Reusable Nebulizer Operating Liter Flow | 4.5 L min |
| Recommended Replacement Period | 3 years |
| Information Last Updated | January 2012 |

## REORDER NUMBERS

| | |
|---|---|
| Reusable AEROECLIPSE* L BAN Includes: Reusable AEROECLIPSE* L BAN with mouthpiece, E Twist Tubing, owner's manual | 10551393010 |
| Reusable ComfortSeal* Mask with Elbow Adapter, Small 0 18 months | 10550393010 |
| Reusable ComfortSeal* Mask with Elbow Adapter, Medium 1 5 years | 10550293010 |
| Reusable ComfortSeal* Mask with Elbow Adapter, Large 5+ years | 10550493010 |
| Air Filters, 5 pk | 105544-001 |

To find the Ombra* Authorized Distributor in your country, visit www.aeroeclipse.com

OMBRA

INHALTSVER EICHNIS


Packungsinhalt . . . . . 31

Indikationen f r die Verwendung . . . . . 34

Wichtige Sicherheitshinweise . . . . . 34

Elektrische Sicherheit . . . . . 34

Bevor Sie beginnen. . . . . 35

Reinigung und Wartung . . . . . 37

- Luftfilter . . . . . 38
- Vernebler . . . . . 38
- E Twist-Schlauch . . . . . 38
- Kompressor . . . . . 38

Lagerung. . . . . 38

Entsorgung . . . . . 38

Technische Daten . . . . . 39


iehen Sie die Bedienungsanleitung hinzu

Anwendungsteil vom Typ BF Mundst ck

## PACKUNGSINHALT

Diese Packung enthält folgende Artikel:

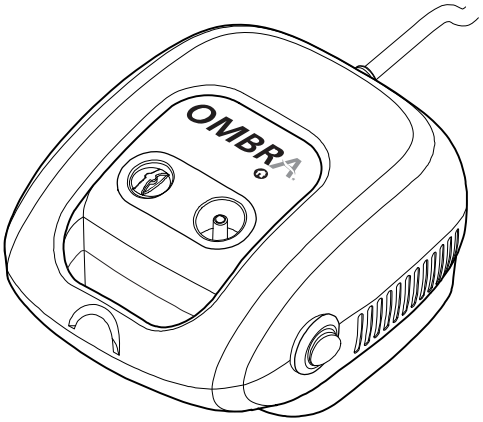


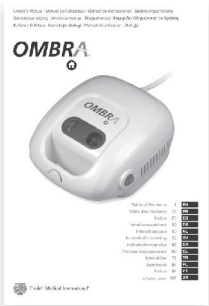


❏ Ombra*-Tischkompressor

❏ Ombra*-Tischkompressor
Bedienungsanleitung
dieses Handbuch

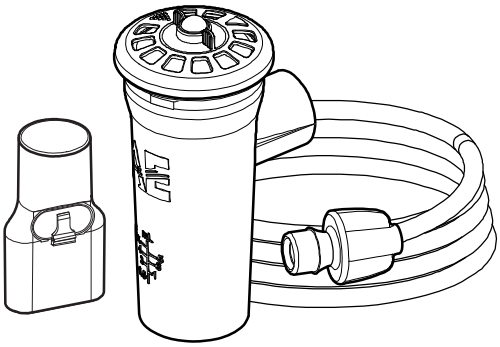

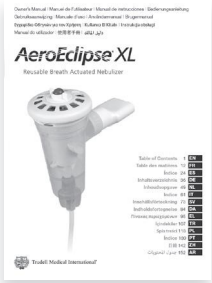


❏ Wiederverwendbarer atemzuggesteuerter Vernebler vom Typ AEROECLIPSE* L
die Packung enthält eine Bedienungsanleitung, einen Vernebler mit Mundst ck
und einen E Twist-Schlauch

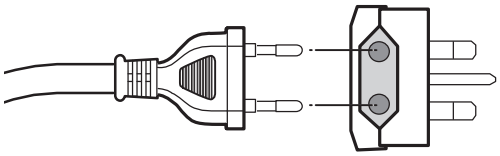

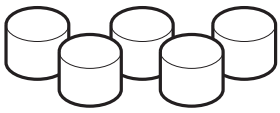

❏ Netzadapter vom Typ G

❏ Fünf Ersatz-Luftfilter

ABBILDUNG 1

Ansicht Oberseite

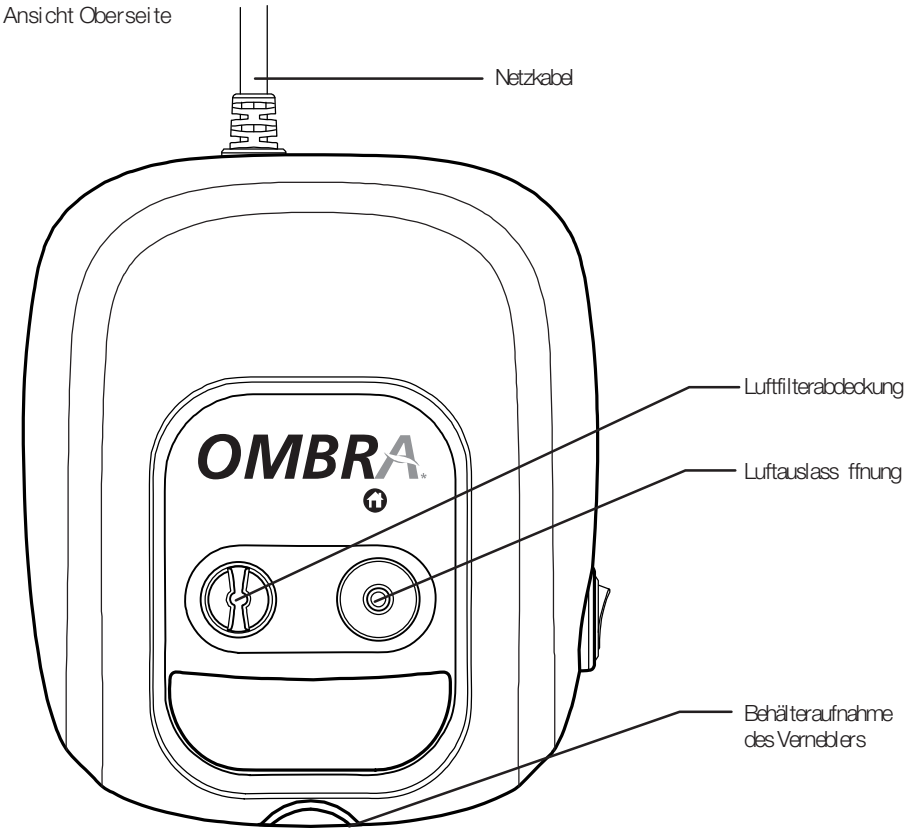


Seitenansicht

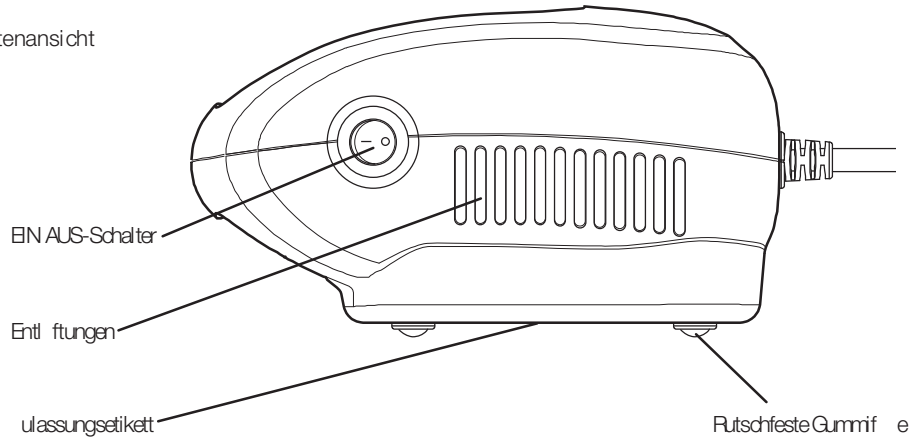

ABBILDUNG 2

Gr ner R ckmeldeknopf

Betriebsartenwähler

Oberteil des Verneblers

Wei er ylinder

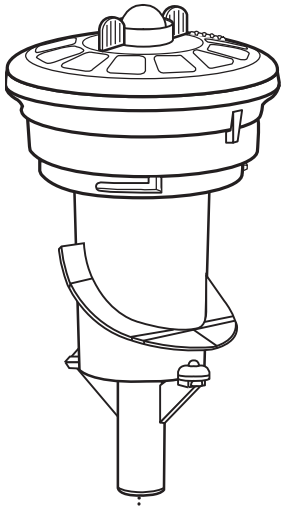

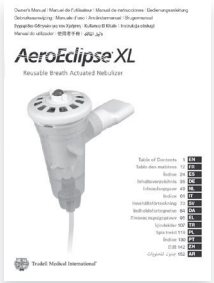


Bedienungsanleitung

Mundst ck

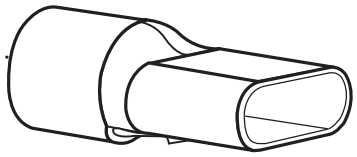

Verneblerbehälter

ml-Markierungen

Schaft

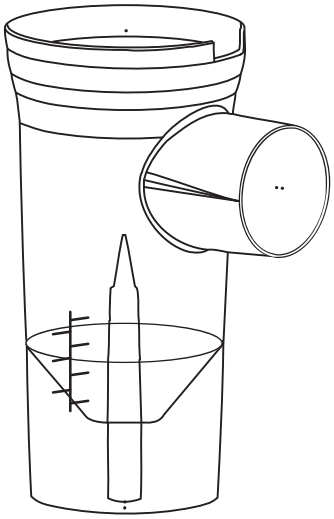

Einweg-Exhalationsventil

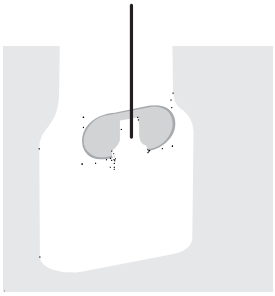

E Twist-Schlauch

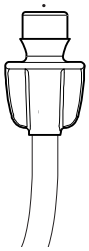

## INDIKATIONEN F R DIE VERWENDUNG

Der Ombra*-Tischkompressor ist dazu bestimmt, einen Düsen- oder Druckluftvernebler mit Druckluft zu versorgen. Dieser Kompressor kann für Erwachsene, Kinder oder Pädiatrie-Patienten verwendet werden. Der Ombra*-Tischkompressor ist ein medizinisches Gerät und sollte nur gemäß den Weisungen Ihrer medizinischen Fachkraft benutzt werden. Der Gebrauch des Geräts ist f r uhause, in Krankenhäusern und Kliniken gedacht.

Der Kompressor ist zur Benutzung mit dem wiederverwendbaren atemzuggesteuerten Vernebler (Breath Actuated Nebulizer, BAN AEROECLIPSE* L vorgesehen. ur Verwendung mit anderen Verneblern stellen Sie bitte sicher, dass Sie auf die technische Spezifikationstabelle Bezug nehmen, um Kompatibilität zu gewährleisten. Wenn Sie nicht sicher sind, ob Ihr Vernebler mit dem Ombra*-Tischkompressor kompatibel ist, besprechen Sie das bitte vor Gebrauch mit Ihrer medizinischen Fachkraft, da dies die Wirksamkeit Ihrer Behandlung beeinträchtigen k nnte.

Lesen Sie vor Gebrauch Ihres neuen Ombra*-Tischkompressors unbedingt alle Anweisungen durch. Diese Anweisungen sollten zum späteren Nachschlagen an einem sicheren Platz aufbewahrt werden, da diese Brosch re wichtige Informationen über das ordnungsgemäße Funktionieren Ihres Kompressors enthält. Die Nichtbeachtung dieser Anweisungen kann zu Verletzungen und oder Schäden am Kompressor f hren.

## WICHTIGE SICHERHEITSHINWEISE

Die nachfolgenden Ausdrücke werden verwendet, um auf potenzielle Benutzungsfehler aufmerksam zu machen, die Schäden verursachen k nnten.

ⓘ HINWEIS - Weist auf Informationen hin, denen der Benutzer besondere Beachtung schenken sollte.

⚠ VORSICHT - Informationen zur Vermeidung von Produktschäden.

⚠ WARNUNG - Wichtige Sicherheitsinformationen ber Risiken, die zu schweren Verletzungen f hren k nnten.

⚠ ACHTUNG - Dringende Sicherheitsinformationen über Risiken, die zu schweren Verletzungen oder zum Tod führen k nnen.

## ELEKTRISCHE SICHERHEIT

Wie bei allen Elektrogeräten sollten besondere Vorsichtsma nahmen ergriffen werden, um Verletzungen oder Tod zu vermeiden. Besondere Aufmerksamkeit sollte der Benutzung von Elektrogeräten in der Nähe von jungen Kindern gewidmet werden. iehen Sie stets den Stecker des Kompressors, wenn er nicht im Einsatz ist.

⚠ VORSICHT: Um das Risiko von schweren Verletzungen oder Tod durch Stromschlag zu verringern:

- Benutzen oder lagern Sie dieses Gerät nicht an Orten, wo es herunterfallen oder ins Wasser oder andere Flüssigkeiten hineingezogen werden k nnte, wie etwa eine Badewanne oder ein Waschbecken. Nicht beim Baden verwenden.
- Falls der Kompressor ins Wasser oder andere Flüssigkeiten fällt, greifen Sie nicht danach. Ziehen Sie sofort den Stecker des Kompressors heraus.
- Wenn das Netzkabel beschädigt oder ausgefranst zu sein scheint, sollte der Kompressor nicht benutzt und sofort aus der Steckdose gezogen werden.

⚠ WARNUNG: Um schwere Verletzungen, Feuer oder Verbrennungen zu vermeiden und zur Verringerung des Risikos von Produktschäden:

1. Stellen Sie sicher, dass Sie den richtigen Kompressor f r die vorhandene Spannung und Stromversorgung verwenden. Diese Information ist auf dem Etikett auf der Unterseite Ihres Kompressors aufgedruckt.

   230-Volt-Kompressor

   Dieser Kompressor ist mit zwei verschiedenen Steckertypen ausgestattet – einem für europäische Standard-Steckdosen und einem f r britische Standard-Steckdosen.
2. Der Stecker des Ombra*-Tischkompressors sollte herausgezogen werden, wenn er nicht in Gebrauch ist. Stecken Sie den Stecker des Kompressors nicht in eine Steckdose, bei der es schwierig ist, ihn von der Stromversorgung zu trennen oder wo die Steckdose schwer zugänglich ist.
3. Betreiben Sie den Kompressor niemals, wenn:
   a. es scheint, als sei das Netzkabel, der Netzkabelanschluss oder der Netzkabelstecker beschädigt
   b. er fallengelassen wurde oder beschädigt ist
   c. er mit Wasser oder anderen Fl ssigkeiten in Ber hrung gekommen oder hineingefallen ist
   d. es nicht den Anschein hat, als w rde er ordnungsgemä funktionieren.

   Wenn eines davon eintritt, bringen Sie den Kompressor zu Ihrem autorisierten Ombra*-Vertriebshändler zwecks Ersatzes zur ck.
4. Halten Sie Elektrokabel von Hitzequellen entfernt und vermeiden Sie das Überlasten von Steckdosen.
5. Benutzen Sie den Kompressor niemals, wenn Sie am Schlafen oder schläfrig sind.

6. Betreiben oder lagern Sie den Kompressor nicht an Orten, wo die L FTUNGS FFNUNGEN versperrt sein könnten, da dies zur Überhitzung des Kompressors führen kann. Der Ombra*-Tischkompressor verf gt ber eine Sicherheitseinrichtung, die den Kompressor bei Überhitzung automatisch abschaltet. Falls dies vorkommt, warten Sie 30 Minuten, bevor Sie den Kompressor wieder anschalten.
7. Die Oberflächen des Kompressors können während länger andauernden Behandlungen heiß werden. Lassen Sie die Oberflächen abk hlen, bevor Sie sie anfassen, um Verbrennungen durch Ber hren zu vermeiden.
8. Der Kompressor sollte auf einer sauberen, ebenen Oberfläche verwendet werden. Benutzen oder lagern Sie den Kompressor nicht in Bereichen mit übermäßigem Staub oder Feinstaub in der Luft. Der Kompressor sollte nur im Innenbereich verwendet werden.
9. Dieser Kompressor sollte nicht an Orten benutzt werden, wo Sauerstoff verabreicht wird oder entzündbares Material und oder Gas vorhanden ist.
10. Lassen Sie niemals einen Gegenstand in eine der ffnungen fallen bzw. legen Sie nie etwas hinein.
11. Achten Sie darauf, dass der Stecker des Kompressors vor der Reinigung gezogen ist.
12. Der Ombra*-Tischkompressor k nnte bei einigen Arten von elektronischen Geräten Interferenzen verursachen. Um das Risiko von Interferenzen zu verringern, sollten Sie ihn weiter entfernt von Elektrogeräten aufstellen.
13. Benutzen Sie diesen Kompressor lediglich zu seinem, wie in diesem Leitfaden beschriebenen, vorgesehenen weck. Der Ombra*-Tischkompressor sollte weder geöffnet noch auseinandergenommen werden. Überlassen Sie die gesamte Wartung Ihrem autorisierten Ombra*-Vertriebshändler.
14. Verwenden Sie nur vom Hersteller empfohlenes ubeh r.

⚠ WARNUNG: Es ist eine besondere Aufsicht notwendig, wenn dieses Produkt von oder in der Nähe von Kleinkindern, Kindern oder anderen Personen benutzt wird, die zur Verwendung dieses Geräts Hilfe ben tigen. Es enthält Teile, die eine Erstickungs- oder Strangulationsgefahr darstellen können. LASSEN SIE KINDER WÄHREND DER BEHANDLUNGEN NICHT UNBEAUFSICHTIGT.

## BEVOR SIE BEGINNEN

F r eine Beschreibung der Kompressorteile siehe Abbildung 1.

Stellen Sie sicher, dass Sie die gesamte Gebrauchsanleitung f r Ihren Ombra*-Tischkompressor sorgfältig durchgelesen und verstanden haben, bevor Sie mit Ihrer Behandlung beginnen. Bewahren Sie Ihre Bedienungsanleitung zum späteren Nachschlagen an einem sicheren Platz auf. um Herunterladen einer elektronischen Kopie dieser Bedienungsanleitung gehen Sie zu www.aeroeclipse.com

1. Stellen Sie den Kompressor auf eine saubere, ebene Oberfläche bzw. Tischplatte. Stellen Sie sicher, dass auf beiden Seiten des Kompressors nichts die L FTUNGS FFNUNGEN blockiert. Überprüfen Sie, dass sich der EIN AUS-SCHALTER in der Aus -Position befindet.

ABBILDUNG 3

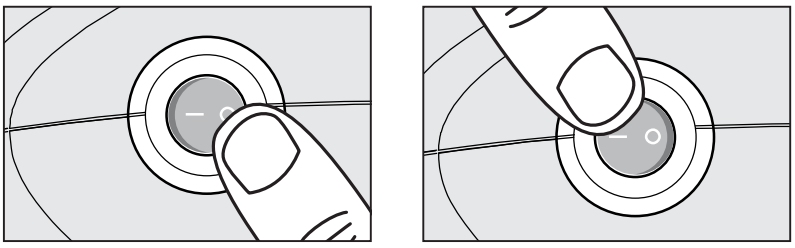

AUS EIN

2. Lesen und verstehen Sie die Anweisungen, die in Ihrem wiederverwendbaren atemzuggesteuerten Vernebler vom Typ AEROECLIPSE* L Breath Actuated Nebulizer, BAN enthalten sind.
3. Bauen Sie den Vernebler zusammen und stellen Sie sicher, dass Sie das Mundst ck so installiert haben, dass das E HALATIONSVENTIL nach unten zeigt Abb. 2 . Wenn Sie Ihren wiederverwendbaren Vernebler AEROECLIPSE* L BAN zusammen mit einer ComfortSeal*-Maske Abb. 4 benutzen, nehmen Sie das Mundst ck aus Ihrem AEROECLIPSE* L BAN heraus und setzen den Winkeladapter, wie in Abbildung 5 gezeigt, direkt in den Verneblerbehälter ein.

ABBILDUNG 4

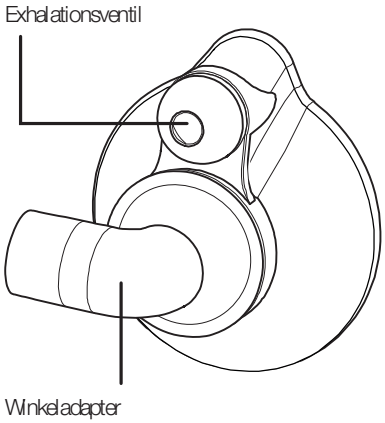


ABBILDUNG 5

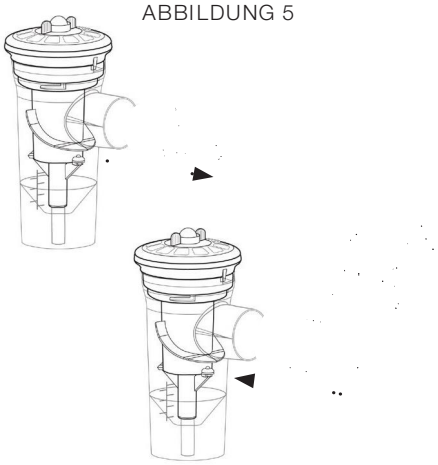

4. Schrauben Sie das OBERTEIL DES VERNEBLERS ab und entfernen Sie es. Geben Sie das verordnete Medikament behutsam in den VERNEBLERBEH LTER ein. Bringen Sie das OBERTEIL DES VERNEBLERS wieder an und stellen Sie sicher, dass Sie den WEISSEN LINDER am SCHAFT des VERNEBLERBEH LTERS ausrichten und mit der Hand sanft anziehen, bis Sie einen Widerstand verspüren. Der richtige Zusammenbau wird in Abbildung 6 gezeigt. Achten Sie darauf, dass der Vernebler in aufrechter Position bleibt, damit das Medikament nicht versch ttet wird.

ABBILDUNG 6

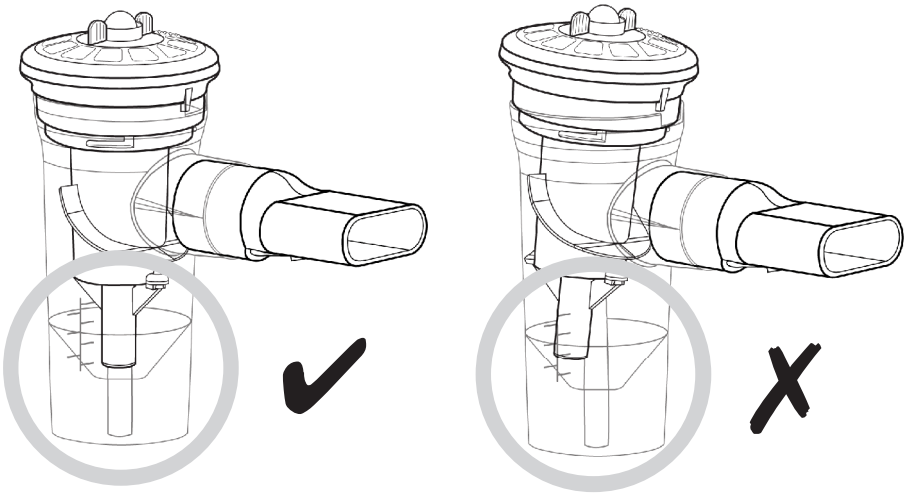

5. Schlie en Sie ein Ende des E Twist-SCHLAUCHS an den Anschluss unten am Vernebler und das andere Ende an die LUFTAUSLASS FFNUNG des Kompressors an. Stellen Sie sicher, dass beide Enden sicher eingerastet sind. Sie k nnen den Vernebler anschlie end, wie in Abbildung 7 gezeigt, in die BEH LTERAUFNAHME des Kompressors stellen, bis Sie bereit sind, Ihre Behandlung zu beginnen.

ABBILDUNG 7

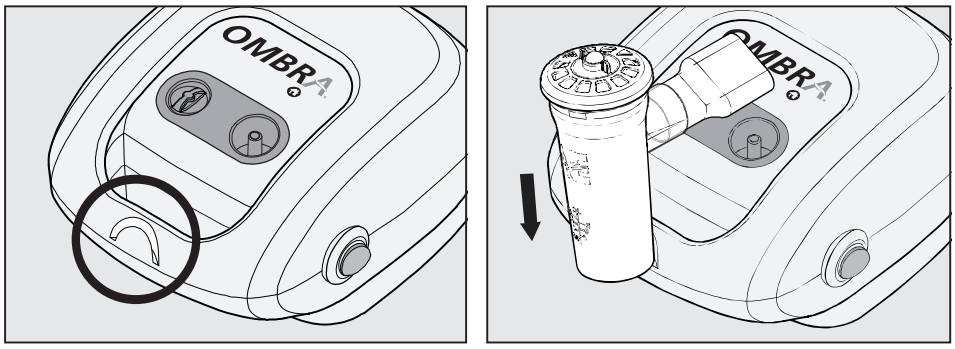


6. Stecken Sie den Stecker des Ombra*-Tischkompressors in eine Steckdose.
7. Nehmen Sie aus einer entspannten, bequemen Sitzposition den Vernebler aus der BEH LTERAUFNAHME heraus. Schalten Sie den Kompressor ein und beginnen Sie mit Ihrer Behandlung.
8. Wenn Ihre Behandlung abgeschlossen ist oder während einer Pause bei Ihrer Behandlung, k nnen Sie den Vernebler zur ck in die BEH LTERAUFNAHME stellen und den Kompressor abschalten.

ⓘ HINWEIS: Der Kompressorstecker sollte abgezogen werden, wenn der Kompressor nicht in Gebrauch ist.

## REINIGUNG UND WARTUNG

### LUFTFILTER

Ihr Ombra*-Tischkompressor ist mit einem speziellen Luftfilter ausgestattet, der bei Benutzung langsam seine Farbe verändert. Der Original-Filter ist schneeweiß, wird aber bei Benutzung langsam grau. Ihr Luftfilter sollte alle 6 Monate oder öfter gewechselt werden, wenn dies aus der Sichtprüfung hervorgeht. Der Kompressor sollte nie ohne installierten Luftfilter benutzt werden.

Filterwechsel Abbildung 8

1. Nehmen Sie die LUFTFILTERABDECKUNG heraus, indem Sie die Abdeckung halten und ungefähr 90 Grad gegen den Uhrzeigersinn drehen. Ziehen Sie den Deckel und die Filterabdeckung ab.
2. Nehmen Sie den Filter aus der Abdeckung heraus und entsorgen Sie den alten Filter.
3. Setzen Sie einen neuen Filter in die Abdeckung ein, setzen Sie die LUFTFILTERABDECKUNG anschlie end wieder in den Kompressor ein und drehen Sie sie ca. 90 Grad im Uhrzeigersinn, um sie anzuziehen.
4. Nicht bermä ig anziehen. Sie sp ren einen Widerstand, wenn die LUFTFILTERABDECKUNG sicher befestigt ist.

ABBILDUNG 8

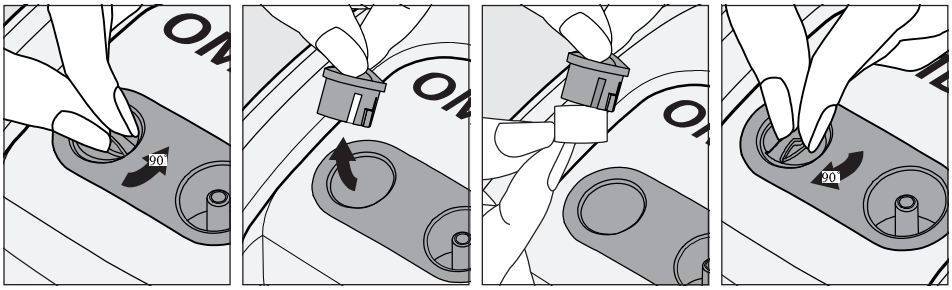


⚠ VORSICHT: Der Filter darf weder gewaschen noch wiederverwendet werden. Verwenden Sie ausschließlich Ombra*-Ersatzfilter Artikelnummer: 105544-001 . Versuchen Sie nicht, anderes Material als Filter einzusetzen, da dies zu Schäden am Kompressor f hrt und m glicherweise Ihre Garantie ung ltig macht.

VERNEBLER

Schlagen Sie in der in Ihrem wiederverwendbaren AEROECLIPSE* L BAN enthaltenen Bedienungsanleitung f r Anweisungen zur ordnungsgemä en Reinigung Ihres Vernebl ers nach.

E TWIST-SCHLAUCH

Gelegentlich werden Sie u. U. Kondenswasser auf der Innenseite Ihres Sauerstoffschlauchs bemerken. Das ist normal. Um das Kondenswasser zu entfernen, verbinden Sie einfach ein Ende des E Twist-SCHLAUCHS mit der LUFTAUSLASS FFNUNG des Kompressors und lassen den Kompressor ohne angeschlossenen Vernebler laufen. Damit wird Luft durch den Schlauch geblasen und die Innenseite getrocknet. um Reinigen der Au enseite wischen Sie ihn mit einem feuchten Tuch ab. Stellen Sie sicher, dass der Schlauch vor der Lagerung trocken ist.

KOMPRESSOR

Stellen Sie vor der Reinigung des Kompressors sicher, dass der Stecker des Geräts aus der Steckdose gezogen ist. Benutzen Sie ein feuchtes Tuch, um die Au enseite des Kompressorgehäuses abzuwischen. Benutzen Sie niemals Fl ssig- oder Spr hreiniger direkt auf dem Kompressor.

⚠ VORSICHT: Fl ssigkeiten k nnen Schäden an den elektrischen Komponenten Ihres Kompressors verursachen und zu Fehlfunktionen f hren. Falls Fl ssigkeiten in das Gerät gelangen, setzen Sie sich bitte mit Ihrem autorisierten Ombra*-Vertriebshändler in Verbindung. Benutzen Sie den Kompressor nicht, bis er inspiziert wurde, selbst wenn er ordnungsgemä zu funktionieren scheint.

## LAGERUNG

Der Ombra*-Tischkompressor und der wiederverwendbare AEROECLIPSE* L BAN sollten immer mit allen Teilen in einer trockenen, staubfreien Umgebung gelagert werden.

⚠ VORSICHT: Versuchen Sie nicht, das Kompressorgehäuse auseinanderzunehmen, da dies eine Stromschlaggefahr darstellt. Innerhalb des Kompressorgehäuses gibt es keine Teile, die Wartung oder Ersatz erforderlich machen. Sollten Sie eine Reparatur oder Wartung f r Ihren Kompressor ben tigen, wenden Sie sich bitte an Ihren autorisierten Ombra*-Vertriebshändler.

⚠ WARNUNG: An dieser Ausrüstung sind keine Änderungen zulässig.

## ENTSORGUNG

Dieses Produkt fällt in den Geltungsbereich der Richtlinie 2002/96/EG des Europäischen Parlaments und des Europäischen Rates vom 27. Januar 2003 über Elektro- und Elektronik-Altgeräte und ist in Produktkategorie 8 enthalten: Medizinische Geräte f r die darin genannten wecke. Entsprechend darf dieses Produkt nicht gemeinsam mit dem Hausm ll entsorgt werden. Die derzeitigen Entsorgungsvorschriften in den entsprechenden Mitgliedsländern müssen beachtet werden (z. B. Entsorgung durch lokale Beh rden oder Händler .

## TECHNISCHE DATEN

Siehe Etikett auf der Unterseite des Kompressors zur Verifizierung Ihrer Kompressorspannung.

| 230-Volt-Kompressor | |
|---|---|
| Modellnummer | 105511 |
| Gewicht | 1,6 kg |
| Abmessungen | 17,8 cm x 15,5 cm x 10 cm |
| Schallpegel | 60 dB A |
| Elektrische Anforderungen | 230 V |
| Länge des Netzkabels | 1,52 m |
| Netzstrom | MA . 180 VA |
| Fre uenz | 50 Hz |
| Einschaltdauer | 30 Minuten ein- 30 Minuten ausgeschaltet |
| Sicherungsleistung | 5 A |
| Betriebstemperaturbereich | +15 C bis +40 C |
| Luftfeuchtigkeit bei Betrieb | 15 bis 95 nicht kondensierend |
| Lagerungs- Transportbedingungen | -20 C bis +60 C |
| Lagerungs- Transportfeuchtigkeit | 15 bis 95 nicht kondensierend |
| Maximaldruck | 3,0 bar 43,5 psi |
| **Frei fließender Luftdurchsatz** | 10,0 l min |
| Bereitgestellter Betriebsdruck f r den wiederverwendbaren Vernebler | 1,5 bar 22 psi |
| **Bereitgestellter Betriebsdurchfluss für den** wiederverwendbaren Vernebler in Litern | 4,5 l min |
| Empfohlener Ersatzzeitraum | 3 Jahre |
| Informationen zuletzt aktualisiert im | Januar 2012 |

## NACHBESTELLNUMMERN

| | |
|---|---|
| Wiederverwendbarer AEROECLIPSE* L BAN Inhalt: Wiederverwendbarer AEROECLIPSE* L BAN mit Mundst ck, E Twist-Schlauch, Bedienungsanleitung | 10551393010 |
| Wiederverwendbare ComfortSeal*-Maske mit Winkeladapter, klein 0-18 Monate | 10550393010 |
| Wiederverwendbare ComfortSeal*-Maske mit Winkeladapter, mittlere Gr e 1-5 Jahre | 10550293010 |
| Wiederverwendbare ComfortSeal*-Maske mit Winkeladapter, gro 5 Jahre und dar ber | 10550493010 |
| Luftfilter (5er-Pack) | 105544-001 |

Um den autorisierten Ombra*-Vertriebshändler in Ihrem Land zu finden, gehen Sie zu www.aeroeclipse.com

Trudell Medical International
725 Third Street
London, Ontario, Canada, N5V 5G4
Phone: +1-519-455-7060
Fax: +1-519-455-7858
Email: customerservice@trudellmed.com
Website: www.trudellmed.com

Distributed By:

Canadian Hospital Distributor:
Trudell Medical Marketing Limited
758 Third Street
London, Ontario, Canada N5V 5J7
Email: tmml@tmml.com
Website: www.tmml.com

EC REP Trudell Medical International Europe Ltd.
BioCity Nottingham, Pennyfoot Street
Nottingham, NG1 1GF, UK
Email: customerservice@trudellmed.com
Website: www.trudellmed.com

REF 105511

REF 105544

CE 0543

0 762860 000599

105056-001 Rev. D * Trade marks and registered trade marks of Trudell Medical International.
Copyright © Trudell Medical International 2012. All rights reserved. www.aeroeclipse.com